版权和商标

深圳市新蓝科技有限公司 2010 年版权所有，并保留所有权利。未经本公司事前书面之许可，本文的任何部分皆不得以任何形式或任何方法，包括电子、机械、磁性、光学、化学、手写或任何方式予以重制、传输、转译、储存于检索系统或翻译成任何文字或计算机语言。
要获得最新的用户手册，请访问
http://www.xinlan.com.cn/service/index.asp
本手册中提及的所有其它标志、产品或公司名称可能是其各自相应公司的注册商标或版权，在此仅作信息参考用途。
Windows、 Internet Explorer 和 Windows Mail 是 MicrosoftCorporation 的商标。其它名称分别是相应公司或组织的版权。

免责声明

对于本文之任何明示或默示内容，深圳市新蓝科技有限公司不做任何保证，亦拒绝对任何特殊目的之商用性或适用性目的予以保证。此外，深圳市新蓝科技有限公司保留修改或变更本文之权利，并且修改或变更内容将不另行通知。因安装了非原厂软件、部件和 / 或非原装附件而导致的问题 （例如数据丢失和系统故障），所有责任由用户自行承担。

郑重声明

①本手册中的信息可能包含技术或印刷错误。
②本手册中的图片可能与实物不同，仅作说明之用。
③我司保留在不另行通知的情况下对产品进行改进或改动的权利。

⚠请注意，实际的硬件或软件能力会因您购买的型号不同而有所差异。本说明书所提到的产品规格及图片文字等信息仅供参考。如需确定您的笔记本的型号和具体配置，请参考产品附件中的装箱单。

目　录

快速入门 .... - 1 -
　　产品概述 .... - 1 -
　　物品清单 .... - 2 -
准备使用 .... - 3 -
　　安装电池组 .... - 3 -
　　卸下电池模块 .... - 3 -
　　连接电源适配器 .... - 4 -
　　开启电脑 .... - 5 -
　　执行初始设置 .... - 6 -
　　驱动安装 .... - 7 -
熟悉您的电脑（图示仅供参考） .... - 8 -
　　上视图 .... - 8 -
　　侧视图(一) .... - 10 -
　　侧视图(二) .... - 11 -
　　关于工作状态 .... - 12 -
使用您的电脑 .... - 13 -
　　计算机基础操作 .... - 13 -
　　液晶屏及亮度调整 .... - 13 -
　　触摸板的使用 .... - 13 -
　　键盘的使用 .... - 15 -
　　　　功能组合键的使用 .... - 16 -
　　　　Windows 快捷键和其它键 .... - 16 -
　　　　Windows™功能键 .... - 17 -
　　USB 接口 .... - 17 -
　　摄像头的使用（选购） .... - 17 -
　　读卡器 .... - 18 -
　　无线网络（选购） .... - 18 -
　　　　开启无线网络功能 .... - 18 -
　　蓝牙功能（选购） .... - 18 -
　　　　使用蓝牙功能 .... - 19 -
　　USB 移动光驱（选购） .... - 19 -
应用升级指南 .... - 20 -
　　使用 BIOS 设置程序 .... - 20 -
　　使用 BIOS 设置程序的场合与方法 .... - 20 -
　　Main/主要信息 .... - 20 -
　　Advanced/高级菜单 .... - 21 -
　　Security/安全设置 .... - 21 -
　　Boot/启动设置 .... - 21 -
　　EXIT/返回项 .... - 22 -
常见问题和故障排除 .... - 23 -
　　电池和电源 .... - 23 -
　　连接 .... - 23 -

系统 - 24 -
显示屏 - 25 -
电池维护 - 26 -
清洁笔记本 - 26 -
附录 A: - 27 -
硬件兼容性 - 27 -
软件兼容性 - 27 -
一般安全信息 - 27 -
有关电池的安全信息 - 28 -
有关电源适配器的安全信息 - 28 -
附录 B：产品有毒有害物质或元素的名称及含量标识表 - 29 -

快速入门

⚠ 根据您的电脑的型号，其外观可能与本手册显示的插图有所不同。

⚠ 本手册为通用指导类型，相关图示仅供参考；欲了解本机型的详细使用说明，请登陆新蓝网站输入本机的主机编号进行查询：

http://www.xinlan.com.cn/service/downloads/index.asp

产品概述

本机采用Intel最新移动计算技术，性能更卓越。允许内存及硬盘的容量升级，有良好的扩展性。拥有LED背光的液晶显示屏，带给您清晰明亮的彩色文字和图片，也更加省电。兼容3G无线上网，上网更自由。内置摄像头，通讯面对面。

⚠注：3G无线上网卡属选配配件，机器没有配置，用户需另行购买。购买时请携带本机，确保其能够安装使用。3G移动上网模块可通过移动网络接入Internet，这是一种新的上网方式，对于那些无法接入有线网络，或经常出差到外地的商务人士，尤其方便。

物品清单

请参考以下产品及配件清单，检查您的电脑是否具备以下配件，并请妥善保管包装材料以备送修产品时使用；倘若任何物品缺失或损坏，请向您的经销商咨询。

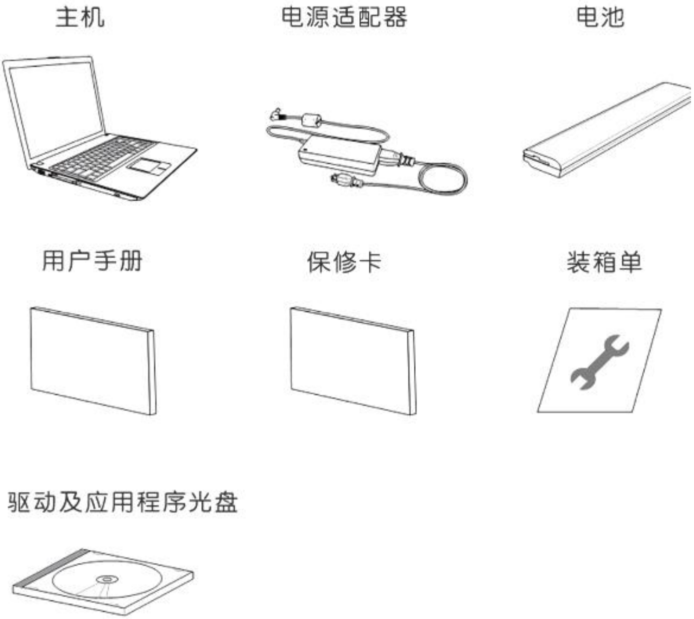

⚠图片仅供参考，有可能跟实际产品外观并不相同，请以实物为准。

准备使用

安装电池组

使用笔记本计算机之前我们必须供给它电源。本产品的电源供应方式有两种：电源适配器供应及电池供应。后者为方便您外出不易取得交流电源时使用，一般在家或办公室使用则请尽量连接电源适配器使用。

本产品附有一个充电电池模块，电池采用模块式设计。当您打开产品包装时，电池模块并未安装在笔记本计算机主机内，而是置于附件盒内，请依照下列步骤将电池插入插槽中：

步骤一：笔记本计算机底部朝上置放桌面（请注意勿放置在粗糙的桌面，以避免刮伤机壳表面）。将电池弹簧开关推至解除锁定位置。

步骤二：将电池模块连接器对准插槽，依箭头方向轻轻放入直到听到卡紧声响。

步骤三：电池弹簧开关会自动弹回锁定位置，最后请将电池模块开关扳回锁定位置，电池即牢牢固定住。

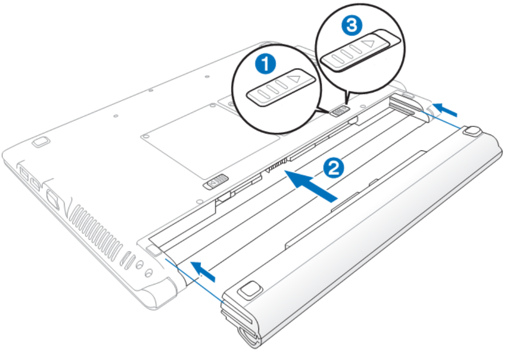

⚠当笔记本计算机连接电源适配器的同时会对放在笔记本计算机里的电池充电。一旦充电完成，电源适配器即不会再继续充电。

⚠使用充电电池时，请注意以下几点：1） 不可任意拆开电池重组；2） 不可与金属或导电物品接触，避免接点短路；3） 避免淋雨或是浸在水里；4） 请勿放置于孩童拿得到的地方。

卸下电池模块

欲更换另一颗电池模块使用时，请依照下列步骤将电池模块取出：

步骤一：关机，并移除所有连接线。笔记本计算机底部朝上置放桌面（请注意勿放置在粗糙的桌面，以避免刮伤机壳表面）。将电池模块开关扳至解除锁定。

步骤二：依箭头方向将电池弹簧开关扳至解除锁定位置。

步骤三：压住电池模块两端压柄并依箭头方向将电池向外拉出，即可取出电池模块。

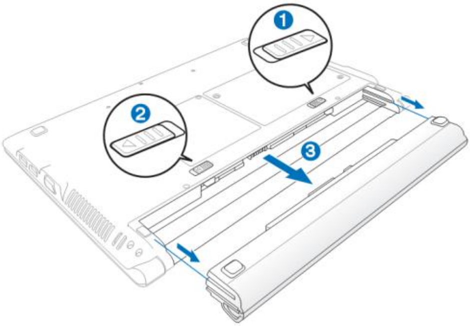

⚠当笔记本计算机连接电池（且未连接电源适配器 ），开启电源时，电源指示灯就会亮灯，关机或是进入休眠（Hibernation）状态，指示灯就会熄灭。请勿在电源指示灯亮起状态下移除电池，否则将造成工作中数据的丢失。
⚠在笔记本计算机开启时请勿试图取出电池套件，这么做可能造成工作数据丢失。

连接电源适配器

本产品所附的电源适配器是国际通用的电源适配器，电源输入电压的范围由100V~240V都可以使用。但是由于各国电压不同，电源插头设计不同的关系，假如您将在其它国家使用本笔记本计算机，请于当地计算机销售店选购适合的电源线或转接头。
以下是正确连接电源适配器的步骤：
步骤一：取出电源适配器及电源线，将电源适配器与交流电源插头的电源线连接起来。
步骤二：将电源适配器上的直流电源插头接到笔记本计算机的直流电源插孔上。
步骤三：将交流电源插头接到插座上。

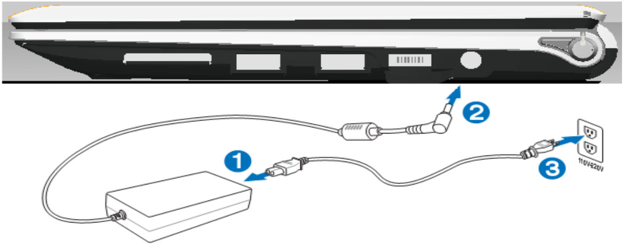

⚠本电源适配器为本笔记本计算机专用，请勿将其使用在其他用途；其它电源适配器外形虽然可能与本电源适配器相似，但不是专为本款笔记本计算机所设计，请勿将其使用在本产品上，以避免造成笔记本计算机的故障。
⚠请注意未连接笔记本计算机时请不要先将插头插到插座上，以免造成危险。

开启电脑

开启上盖方式如下图，左手扶住机身，右手由下向上打开液晶显示屏。调整液晶显示屏时，请务必使用双手平均施力。按下键盘上方的电源开关即可开机，欲关闭计算机电源也只要按下电源开关超过两秒即可关闭。

步骤一：打开液晶显示屏

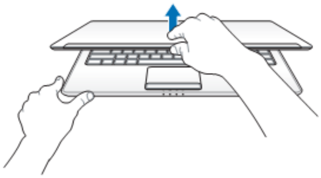

步骤二：调整液晶显示屏

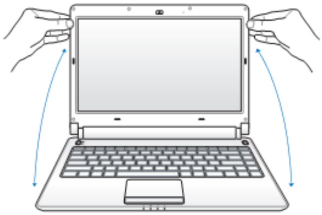

步骤三：按下电源开关

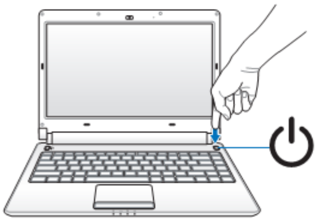

⚠为了保护硬盘，在关闭笔记本计算机后至少等 5 秒再开机。

⚠切勿在硬盘、光驱尚在读写操作中移除笔记本计算机电源，这样可能会损失宝贵数据，甚至造成硬件损坏。操作系统运作中也请遵照操作系统关机程序关机。

执行初始设置

按电源按钮启动电脑，电源指示灯将亮灯。如果您的计算机安装好操作系统，且设置值都是正确无误的，因此 POST 侦测完毕，进入操作系统。然后按照屏幕指示完成 Windows初始设置。

假如您的笔记本计算机并未安装操作系统，也没有放入启动盘，P O S T侦测完毕之后将会出现以下文字说明“Operating system not found”，告诉您已经正确侦测到硬盘，但是在硬盘或光驱上找不到可启动的操作系统，此时您可以开始准备安装操作系统。

本产品最适合运行Windows XP Professional/Home简体中文版。建议您不要安装未经测试的其它操作系统，可能会影响机器的功能。

⚠**重要说明：强烈建议您在电脑准备使用前，立即建立预设的复原光盘。**

驱动安装

随主机附赠的驱动程序光盘中包含有驱动程序、应用程序及公用程序，您需要安装这些程序或软件来加强您的笔记本电脑的功能。
将驱动程序光盘放入外接式光驱中，若您的系统没有禁用光盘自动运行功能，光盘会自动运行并显示所需要安装驱动及软件的菜单，如图（仅供参考）：

⚠**如果此界面没有出现，请双击运行X:\Autorun.exe（假设光盘盘符为X:）**

点击图中相应的图标，然后按照提示等待驱动安装完成。安装完毕后，系统会自动重新启动。

⚠**驱动自动安装完毕重启后，若仍有新硬件提示，请点击左侧随机软件，安装对应的驱动程序。**

熟悉您的电脑（图示仅供参考）

上视图

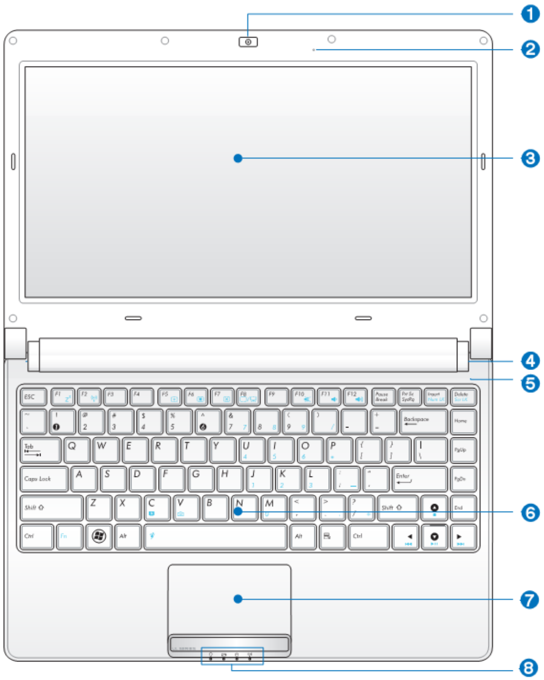

说明：您的电脑可能与图中所示并不完全相同，图中所示仅供参考，具体以实物为准！

(1) 内置摄像头

可摄取动态、静态影像，以拍摄相片、录制视频和进行网上聊天。

(2) 内置麦克风

接收声音和语音进行录制。

(3) LCD （Liquid Crystal Display，液晶显示）面板

为了让您看得舒适，您的笔记本电脑采用的是 LED 背光的 TFT 液晶显示屏。它支持高分辨率和真彩功能，能为您带来非凡视觉效果。

(4) 电源键

打开和关闭计算机电源。

(5) 电源指示灯

(6) 键盘 详细信息请参见“使用键盘”说明。

(7) 触控板 详细信息请参见“触控板”说明。

(8) 电脑状态指示灯

图标	功能	说明
	硬盘活动指示灯	当此灯为闪亮状态时，表示硬盘正在工作中；当其为熄灭状态时，表示硬盘在停止工作状态。
	无线网卡指示灯	当此灯亮时，表示无线网卡开启。
	Caps Lock	当此灯亮时，表示 Caps Lock（大写锁定键）开启。
	Num Lock	当此灯亮时，表示 Num Lock（数码锁定键）开启。
	充电指示灯	当此灯常亮时，表示正在充电，在用外接电源作；当此灯闪烁时，表示电池电量余量不足，请连接外接电源。
	电源状态指示灯	当此灯常亮时，系统处于开机状态；当此灯熄灭时，系统处于关机状态；当此灯闪烁时，系统进行 S3 待机状态。
	3G 网络指示灯	当此灯亮时，表示 3G 设备处于工作状态。
	蓝牙状态指示灯	当此灯亮时，表示蓝牙设备处于工作状态。

您的电脑可能与图中所示并不完全相同，图中所示仅供参考，具体以实物为准！

侧视图(一)

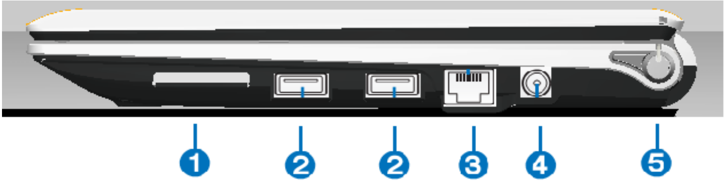

(1) 读卡器　三合一存储卡插槽

适用 SD、 MMC 和 MS 卡。

(2) USB 端口

用于连接使用 USB 2.0 接口的外设，如鼠标、数码相机和 MP3 播放机等。

(3) LAN （局域网）端口 （RJ-45 接口）

用于将笔记本 连接到 10/100Mbps 100BASE-T 快速以太网。

⚠ 请注意不要将 RJ-11 电话线插头插入 RJ-45 端口。这会损坏 LAN 端口。它们看起来相似，但 RJ-45 插头比 RJ-11 插头宽且导线更多。

(4) 电源插孔

连接交流电源为笔记本供电和对电池充电。

(5) 电源键

打开和关闭计算机电源。

⚠ 接口的数量和类型视具体型号而定，本说明书仅作提示说明之用。

侧视图(二)

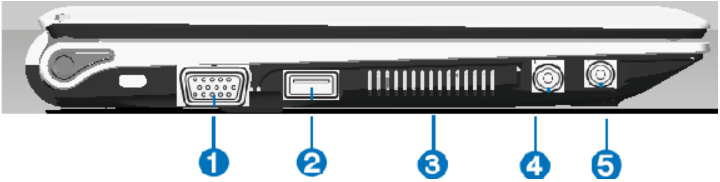

(1) 外接显示器接口

此 15 针脚的 D-sub 外接屏幕接口支持标准 VGA 兼容设备，如屏幕或投影仪等，以在更大的外接显示器上观赏。

(2) USB 端口

用于连接使用 USB 2.0 接口的外设，如鼠标、数码相机和 MP3 播放机等。

(3) 散热孔

散热系统通过此孔将热空气排出笔记本电脑。

(4) 麦克风插孔

此麦克风插孔可供连接外接麦克风或从音频设备输出信号。

(5) 耳机输出插孔

此立体声耳机插孔可将笔记本中的音频信号输出至放大器喇叭或耳机

⚠**接口的数量和类型视具体型号而定，本说明书仅作提示说明之用。**

关于工作状态

⑴开机：按开关键即可开机。
开机前，请检查电脑是否安装电池；电池是否有电。如果电池没电，则请连接标准室内电源供电。当电脑与室内电源正确连接后，电源指示灯亮起。如果灯闪烁，表示正在充电；如果亮灯，表示电池饱满，正在使用室内电源工作。
⑵关机：
在Windows XP系统中，鼠标依次点击开始-关闭计算机-关机即可。工作中，如果需要关机，则请先保存正在工作的文档，然后关机。
⑶重新启动：
电脑新安装某些硬件，可能会要求重启；某些驱动程序、软件等安状完毕后要求重新启动计算机。
⑷待机：
在默认设置下，电脑在一段时间无人操作后，会进入待机状态。此时，工作指示灯会闪动。在无法接通外接电源的情况下，为延长电池的使用时间，可设置电脑进入待机状态的时间，一般设置较短的时间。
⑸休眠(关机)：
如果较长一段时间不用电脑，但又想让电脑一开机就处于现在的工作状态，则可让电脑进入休眠状态。电脑休眠时，会记录下休眠前的状态和数据；再次开机，则电脑会载入休眠前的数据内容，接着工作。

⚠提示：启用休眠会占用一部分硬盘空间。

使用您的电脑

计算机基础操作

本章内容为介绍笔记本计算机各部分组件的操作使用方法，以发挥本产品优异性能，达到最高工作效率。
计算机的组成有五大部分，运算器及控制器、存储设备、输出设备、输入设备；前三者位于主机内部我们不容易看到的地方；而输出输入设备则是我们与计算机沟通的桥梁。通过输入设备我们可以将指令传达给计算机，以本产品来说就是键盘、触摸板、麦克风等等设备；输出备则是计算机将其处理及运算的结果以人类可辨知的方式显现出来，以本产品来说就是液晶显示屏、音箱等等设备。以下我们将为您说明相关硬件设备基本功能，及其一般操作设置的方法。
有关操作系统的操作方法，请参考操作系统的用户手册或者操作系统内附的在线帮助与支持。
有关本产品所附的软件，请参考各软件的使用说明书或是软件内附的在线帮助。

液晶屏及亮度调整

本产品支持屏幕直接显示调整功能（On Screen Display：OSD），您可以直接在画面上看到液晶屏亮度调整的幅度。欲更改液晶显示屏亮度及切换开关请参考下文组合键操作方式。
当您一段时间不使用计算机时 请将显示画面光源关掉，以延长屏幕背光光源组件之寿命。

⚠**液晶显示屏LCD表面是由玻璃制作的，不小心将计算机摔落地上或是撞到其他坚硬物品可能会造成LCD破裂，请小心使用。**

触摸板的使用

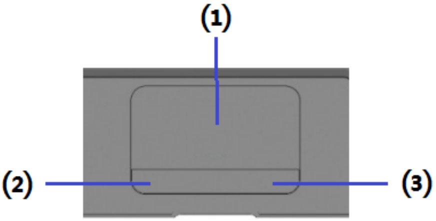

触摸板是目前笔记本计算机通用的定点装置，它的功能相当于一般计算机的鼠标。触摸板的原理是通达感应手指触摸板面的压力，以产生电压来定位光标以及下达指令。
触摸板的工作区域可以感应手指移动，其下方有两个按键，左边按键相当于鼠标的左键，一般用来点击窗口上的功能键及运行程序；右边按键相当于鼠标的右键。

触控板的组件说明如下：

编号	组件	功能
(1)	触控板	移动指针，选择或激活屏幕上的项目。
(2)	触控板左键	相当于可选外接鼠标的左键。
(3)	触控板右键	相当于可选外接鼠标的右键。

- 要像可选外接鼠标一样使用触控板，按触控板左右键，将提供与外接鼠标相同的单击功能。
- 要移动指针，将手指轻压在触控板上并按所需方向移动。
- 不要在触控板上使用钢笔、铅笔或记号笔等。仅使用手指。
- 如要在 Windows 中设置触控板首选项，请选择[开始]>[控制面板]>[硬件和声音]>[鼠标]。

功能	触控板左键	触控板右键	触控板
选择	单击一次		单击一次
执行	快速单击两次		快速单击两次
拖动	单击一次并按住项目，然后用手指在触控板上拖动		快速点击两次并按住住项目，然后用手指在触控板上移动以拖动
显示上下文关联菜单		单击一次	

关于多点触控操作*（配置视实际出货机型而定）*
1二根手指滚动：将二只手指合并一起做往上/往下推或往左/往右推的动作，即可将窗口往上/往下或往左/往右滚动。

▲垂直滚动功能

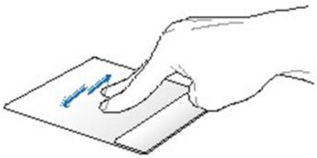

▲水平滚动功能

2三根手指按压：当使用三根手指按压触摸板时，即等同于按压鼠标右键。

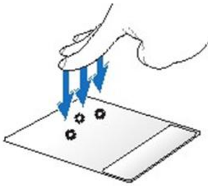

▲ 鼠标右键功能

⚠**根据机型不同，您的机器所搭配的触摸板及功能可能与图标有所不同。**
（视选购机型而；若您选购的产品不具备多点触控功能，请忽略本节内容）

触摸板保养重点

1请勿使用尖锐的物品在触摸板上书写 以免造成触摸表面的损伤。，
2请避免沾染灰尘、油脂及液体。
3使用触摸板时请保持手指清洁干燥。
4请勿放置重物在触摸板以及两个按键之上。
5请勿用力敲击触摸板，本触摸板仅需轻微的触动即可灵敏感应操作，用力敲击并不会使触摸板更灵敏顺畅。

键盘的使用

本产品配备之键盘为Windows 加强型键盘：除了具备一般标准键盘的功能，同时具备了两种Windows 特殊功能键，可以帮助您操作Windows 更快速方便。

您可以使用功能热键来操作常用功能或快速指定设置。

⚠根据机型不同，您的机器搭配的键盘可能与图标略有不同。

功能组合键的使用

键盘上使用彩色文字或图像标示部分，是本笔记本计算机的功能组合键，须同时与Fn组合键组合使用，即同时按下，才能开启相应的功能。

功能热键	说明
	进入待机或是休眠模式。
	开启内建无线网络功能（视选购机型而不同）。
	调暗液晶显示屏亮度。
	调亮液晶显示屏亮度。
	液晶显示屏背光光源开关。
	切换为液晶显示屏显示，外接显示器或电视。
	锁定触控板，防止进行文本输入等键盘操作时，触控板误操作。
	静音开关（仅适用于 Windows 系统下）。
	降低音量（仅适用于 Windows 系统下）。
	提高音量（仅适用于 Windows 系统下）。
	开启内建 3G 网络功能（视选购机型而不同）。

⚠功能组合键在键盘上的位置也有可能异动；您只要对照键盘上印刷的小图标（譬如音箱图标代表音量调整）指示，亦可启动相同功能。

⚠要使用全部功能组合键及快捷键功能，您的计算机必须安装有相应的驱动程序。

Windows 快捷键和其它键

您可使用 Windows 组合键快速使用 Windows 操作系统的功能。要使用组合快捷键，请参考如下说明。

Windows™ 功能键

键盘上有两种专为 Windows　系列操作系统设计的键，在Windows　中才有作用。

功能热键	说明	功能热键	说明
	Windows 键 可快速进入 **[开始]** 菜单。	+ <R>	激活 **[运行]** 对话框。
+ <X>	开启 / 关闭 [Windows 移动中心]。	+ <E>	打开 **[计算机]** 窗口浏览磁盘和文件。
+ <M>	最小化所有打开并包含 **[最小化]** 按钮的窗口。	**<Shift>（上档）+** + <M>	取消所有窗口的最小化。
<Alt> + **<Tab>（制表）**	在窗口之间切换。	**<CapsLock>** **（大写锁定键）**	以大写字母输入文本。
<Prt Sc>（捕获屏幕）	将当前整个屏幕的位图图像复制到剪贴板上，然后可作为截图插入到文件中或粘贴到图形软件（如 [Microsoft 画图]）中。	**<Ins>**	切换文字插入模式和改写模式。
应用程序键	提供与触控板右键相同的功能，用于弹出上下文关联菜单。		

USB 接口

USB（Universal Serial Bus；通用串行总线接口）是计算机及通讯业界领导厂商所共同发展的外围设备串行接口，以解决计算机系统新增加一个外围设备即须修改系统设定的不便，让计算机外围设备的安装更为简易。
本产品内建 USB 接口插槽，可连接具备 USB 接头的外围设备（譬如键盘、鼠标等）。安装 USB 规格的外围设备不需要重新启动或是设定，只要插入 U S B 接口中，计算机即自动设定完成。一台计算机同时可以支持连接多个 USB 外围设备（具备 USB 插座的显示器或是具备 USB 插座的键盘上），也可以提供其他 USB 外围设备的连接。
Windows XP/Vista/7 操作系统支持 USB 外围设备，但是，新的外围设备可能需要升级软件驱动程序，此部分请与该外围设备经销商联络。

摄像头的使用（选购）

本产品内建摄像头。其镜头位于液晶屏幕的上方。您可以使用操作系统内建的摄像头功能，或是其它摄像头应用程序，即可拍摄数码照片、录像、进行视频会议、通过MSN上网与朋友聊天等。

摄像头的具体应用请参考相关软件的在线帮助。

（视选购机型而定；若您选购的产品不是内置摄像头机型，请忽略本节内容）

读卡器

本产品提供一个多功能读卡器，可以使用 SD（Secure Digital）、MMC（Multi-Media card）等存储卡。存储卡插槽同样支持 Windows 即插即用（plug and play）功能，并且支持热插入（hot-plug）功能，可以在电源开启当中直接插拔卡片。使用方式与 Express 卡的使用大致相同，请参考 Express 卡使用方式。

- 插入存储卡

注意存储卡有方向性，放反时无法完全插入，请勿过度用力以免造成卡片及插槽损坏。

- 退出存储卡

请先停止存储卡操作，再将存储卡取出。将存储卡尾端向内轻按，存储卡随即弹出。

⚠卡片读取过程中请勿拔出卡片，以免损坏存储卡。

无线网络（选购）

内置无线网卡的机型，可以通过无线网络访问点 （Access Point），以无线的方式轻松连接网络。
无线局域网延伸了现有局域网的功能，提供公司及家庭内部网络绝佳的网络连接移动性，带给局域网用户更高的便利性，将不再受限于有形的网线长短，而可以自由行走于办公室的任何角落。通过无线局域网访问点，通过在办公室内架设无线局域网，您可以轻松的建立起移动式企业内部网络或是互联网连接。

开启无线网络功能

内置无线网卡的机型，具备无线网络快捷键及无线网络指示灯。欲使用无线网卡连接上网，请开启无线网络开关后，按下无线网络快捷键，或双击任务栏上的无线网络图标，并选择开启无线网络功能，当无线网络指示灯亮，即表示已开启无线网络功能。

⚠无线网络指示灯亮，代表无线电波发送中，建议您在不使用无线网络时，将无线网络功能关闭，以避免浪费电池电力，并可减少环境电磁波。
⚠飞机及医院等场所禁用无线电设备，请勿在该场所开启无线网络功能，以避免对飞航仪器及医疗设备造成电波干扰。如需于上述场所使用，请遵守该场所相关规定。

（视选购机型而定；若您选购的产品不是内置无线网卡机型，请忽略本节内容）

蓝牙功能（选购）

若您的机型具备内置蓝牙（Bluetooth）功能，将可以与同样具备蓝牙蓝牙（Bluetooth）功能的电子设备进行无线传输，譬如，具备蓝牙功能的笔记本计算机、手机、PDA等。

使用蓝牙功能

欲使用蓝牙功能，请开启无线网络开关后，按下快捷键选择开启蓝牙功能。蓝牙指示灯亮，即表示目前为开启蓝牙功能状态。

开启蓝牙功能后，Windows 任务栏会出现 Bluetooth 管理员图标。点击此图标开启蓝牙功能，可以用来设置或运行蓝牙设备各项功能。您可以使用 Bluetooth 管理员来打开 Bluetooth 设备、Bluetooth 信息交换器、无线文件传输、远程相机、新增连接及运行其他任务。详细使用方法请参考软件的在线帮助。

（视选购机型而定；若您选购的产品不是内置蓝牙功能的机型，请忽略本节内容）

USB 移动光驱（选购）

外置型USB移动光驱可以实现传统光驱的所有功能，包括读碟、安装系统等。

如图，5.25 英寸的 CD / CDRW /DVD/ DVDRW 超薄笔记本电脑外置光驱，传输速度高达 480 Mbps 的 USB 2.0 接口，可以通过 USB 供电。

⚠**为了保证您的系统安全，请使用标准的 USB 移动光驱；**
⚠**为了正常使用 USB 移动光驱，请先连接 USB 设备到笔记本，然后再开机；**
⚠**为了正常使用系统的功能，建议您在连接电源适配器的情况下使用 USB 移动光驱；**

（视选购机型而定；若您选购的产品配置中不含USB移动光驱，请忽略本节内容）

应用升级指南

使用 BIOS 设置程序

BIOS （基本输入 / 输出系统）是一个软件层，称为固件，它可以将来自其它软件层的指令翻译为计算机硬件能够理解的指令。 计算机需要通过 BIOS 设置来识别已安装设备的类型并建立特定功能。
BIOS 设置与您的计算机硬件相对应。除非您确认需要修改且知晓后果，否则切勿更改现有 BIOS 设置。若任何BIOS 设置不正确，可能会降低笔记本的性能，影响其运行和功能。

要获得最新的 BIOS 更新，请访问
http://www.xinlan.com.cn/service/index.asp

使用 BIOS 设置程序的场合与方法

在以下情况下您需要使用 BIOS 设置程序：
• 您在屏幕上看到错误信息，要求您运行 BIOS 设置程序。
• 您希望恢复出厂默认设置。
• 您希望根据硬件修改某些特定设置。
• 您希望修改某些特定设置以使系统性能达到最佳。

• 本手册出版后， BIOS 设置程序可能已更新。

开机时，当屏幕点亮，并提示 Press DEL/F2 to run setup!时，按下 Del / F2 键即可进入 BIOS 设置应用程序(BIOS SETUP UTILITY)。

Main/主要信息

系统信息，如 BIOS 版本、 CPU 类型和速度以及系统内存等。

[System Overview] 系统概况
[System Time] 系统时间 【18:11:33】
[System Date] 系统日期 【Web 02/25/2009】
[Size: 1016MB] 内存：1016 兆字节
[Genuine Intel® CPU XXX @1.6GHz] 英特尔 XXX 处理器 1.6G 赫兹
[Speed: 1600MHz] 速度：1600 兆赫兹
[Build Date:10/27/09] 制造日期：2009 年 10 月 27 日
[BIOS Version:A133V103] BIOS 版本：A133V103

Advanced/高级菜单

[Advanced Settings] 高级设置
WARNING：Setting wrong values in below sections may cause system to malfunction. 警告：错误的设置可能会导致系统故障!
[Quick Boot: Enable/Disable] 快速启动：是/否（请按回车键，然后弹出选项，再用上下键选取。下同。）
[Quiet Boot: Enable/Disable] 静音启动：是/否
[Onboard LAN BOOT ROM: Enable/Disable] 从板载网卡启动：是/否
[DVMT Mode Select: Fixed Mode/DVMT Mode/Combo Mode] 显存分配模式：固定模式/DVMT 动态分配/联合模式
[DVMT/Fixed Memory: 64M/128M/Maxium DVMT] 固定/动态模式显存分配：64 兆/128 兆/最大动态分配

⚠如果您不熟悉 [Advanced] （高级）菜单中的项目，建议保留默认值。如果值设置不正确，可能会造成系统故障。

Secur ity/安全设置

[Security Settings] 安全设置
[Supervisor Password : Not Installed] 超级密码：没设定（请用户自行设置）
[User Password: Not Installed] 用户密码：没设定（请用户自行设置）
[Change Supervisor Password] 更改超级密码（按回车即可输入）
[Change User Password] 更改用户密码（按回车输入）
[Boot Sector Virus Protection: Enable/Disable] 开机病毒防护：开启/关闭

⚠除非记住或者写下来与本机保修文档存放在一起，否则切勿设置 BIOS 安全密码。若设置密码后忘记或找不到，将会给您使用计算机带来极大不便。
注意：超级密码切不可忘记!

Boot/启动设置

[Security] （安全）菜单包含安全设置，可保护您的系统防止未经授权的使用。
[Boot] （启动）菜单包含系统的启动配置设置。
[Boot Settings Configuration] 启动设置
◆Hard Disk Drive 硬盘（按回车可查看硬盘的具体信息）
[1st Boot Device] 第 1 启动设备
用户可根据自己电脑的设备情况进行选取。选取时光标定位在选项上，然后回车，即可看到具体的设备了。此时可用上下键选择，选定后回车即可。

EXIT/返回项

[Exit] （退出）菜单显示退出 BIOS 设置程序的方法。完成设置后，您必须保存并退出以使新设置生效。

[EXIT Options] 返回选项

[Save Changes and Exit] 保存设置并退出

[Discard Changes and Exit] 不保存设置退出

[Discard Changes] 取消改变

[Load Optimal Defaults] 载入初始设置

⚠建议您在每次安装新硬件组件后，进入 BIOS 加载设置厂家默认值。

常见问题和故障排除

本章介绍在使用电脑的过程中可能会遇到的问题以及基本的故障排除步骤。如果无法解决问题，请立即与授权的新蓝服务中心联系以寻求帮助。

电池和电源

➢ 电池第一次充电应持续多长时间？

充电时间会有所不同。检查桌面右下角通知区域中的电池图标，查看电池是否充满。

➢ 虽然插入了电池，但电脑不能启动。应该如何处理？

• 确保电池安装正确。

• 确保电池已充满。如果不能解决问题，请与新蓝经销商联系。

➢ 如果长时间不使用笔记本，应如何处理电池？

将电池充电或放电至大约 40% 的电量，然后将其存储在温度约为 15° C 至 25° C 的干燥环境中。温度过高或过低都会缩短电池寿命。

➢ 电脑通知区域中的电池图标显示电池已充满。当我在 Windows 的电源管理器中查看时，电池电量只有大约 95%-99%。为什么？

这是产品的电池保护设计的结果。如果笔记本通知区域中的电池图标显示电池已充满，表示电池已经达到饱和电压：95%~99%。此时，电脑检测到的电压差非常小，因此它将减小充电电流，以防止充电电流或电压过大对电池过度充电而导致电池损坏。此外，为了在充电期间避免电池长时间承受高电压和电流，电池配备了一个保护电路，以便在最后阶段以低电流对电池充电。

➢ 为什么通宵充电后我的笔记本电脑仍未充满？

确认机器接通了电源。电源线是否正确插入？如果电池安装在电脑中并正确连接了交流插座，请检查电源电量图标是否显示充电信号。如果不能解决问题，则可能是电池、电脑中的电源或交流电源线有问题。请与新蓝经销商联系以寻求帮助和维护。

➢ 如果笔记本中的电池发热应怎么办？

取出电池，让其冷却一段时间。如果稍后将电池装入机器后问题仍然存在，则可能是电池有问题，需要更换。请与新蓝经销商联系以寻求帮助和维护。

➢ 已按下电源键，但电脑无法启动。

检查电源指示灯。

• 如果不亮，则说明没有从电池组或通过电源适配器从外部电源为电脑供电。检查电源适配器是否正确插入笔记本的电源插口和正常的电源插座，以便电池可开始充电。

• 如果电源指示灯亮灯，表示机器供电正常，也就意味着问题出在其它地方。

• 如果加装或更换了任何硬件，请检查其是否安装正确。

• 可能是某些操作系统文件已损坏或缺失。在这种情况下，您可能需要先将所有数据备份，然后再进行系统恢复。

➢ 为什么笔记本的电池使用时间越来越短？

锂离子 （Li-ion）电池的容量会随着时间的推移而减小，这是正常现象。

连接

➢ 什么是无线 LAN （WLAN）？

WLAN 是使用高频无线电波（而不是线缆)在节点之间交换和传输数据的一种本地局域网（LAN）。

它是一种灵活的数据通讯系统，可以用作建筑物或校园内的有线 LAN 的扩展或备用网络。

➢ 无法使用笔记本的内置网络接口连接到 Internet。为什么？

检查网络是否有固定的 MAC 地址。与您的网络管理员联系以寻求进一步的解决办法。

➢ 当连接到局域网时，连接不稳定。为什么？

下面的说明将帮助您完成故障排除过程。

1. 单击 [开始]。
2. 右键单击 [我的电脑] ，然后选择 [属性] > [设备管理器]。
3. 双击 [网络适配器]。 电脑 的网络适配器名称显示后，双击该名称。
4. 将弹出 [属性] 窗口。单击 [高级] 选项卡，然后单击左边的 [速度和双工] 项目。
5. 根据 LAN 服务的设置，在右边的 [值] 下拉菜单中选择合适的模式，然后单击 [确定]。

如果情况仍存在，按热键组合禁用WLAN，以减少不同网络连接模式的干扰。

➢ 我在设置无线网络时遇到问题。

请按照下面的说明解决问题：

• 是否启用了笔记本的 WLAN 功能？请按下热键组合以启用 WLAN 功能。

• 单击 [开始] > [控制面板] > [网络和 Internet 连接] > 的信号强度。如果看不到连接状态，请确认无线设备设置正确以便 电脑 能够接收信号。

• 确保无线路由器或接入点广播 SSID。有关如何启用此广播功能请参见无线设备的文档。

系统

➢ 如何解决 “磁盘空间低”或 “磁盘空间不足”的错误信息？

Windows 执行操作时需要占用磁盘空间，如缓存和虚拟内存。如果硬盘驱动器上的可用磁盘空间小于 100MB 或200MB， 电脑 可能无法可靠地运行。下面的指导说明将帮助您释放磁盘空间。

1. 单击 [开始] > [我的电脑]。
2. 右键单击硬盘驱动器图标，然后选择 [属性]。
3. 查看硬盘驱动器上有多少可用空间。
4. 要释放硬盘驱动器空间，请单击 [磁盘清理]，然后按屏幕说明进行操作。

➢ 如何更新驱动程序？

请访问新蓝在线服务和支持（http://www.xinlan.com.cn/service/downloads/）输入主机编号，搜索驱动程序更新。

➢ 为什么键盘和 / 或手掌位置变热？

通常，笔记本会略微发热。硬盘位置通常位于手掌位置下面，因此手掌位置可能变热。处理器通常位于键盘下面。随着热量增加，键盘可能会略微发热。但笔记本配有一个热量控制风扇，当 CPU 和 / 或电脑内部温度达到一定水平时，风扇会启动并一直运转，直至温度下降到预定水平。

➢ 扬声器没有声音。

检查下列事项：

• 扬声器可能被静音了。检查桌面右下角通知区域中的音量控制 （扬声器图标）是否被静音。如果被静音，请恢复音量。

• 扬声器可能被关闭了。使用热键组合开启扬声器。

• 音量可能设置得太低。使用热键组合调高音量。

• 音频输出插孔上可能连接了耳机或外部扬声器，从而自动关闭了电脑的内置扬声器。

➢ 为什么操作系统显示的硬盘容量与标注容量不一样？

您可能已经发现，容量为 10GB 的硬盘在操作系统中显示时变成 9GB， 20GB 变成 19GB... 等等。容量越大，差别也越大。这是因为硬盘制造商和操作系统开发商以不同的方法计算硬盘容量。

因此，标称容量与操作系统显示的实际容量并不一样。

硬盘制造商的硬盘容量计算方法	操作系统开发商的硬盘容量计算方法
1GB=1,000MB	1GB=1,024MB
1MB=1,000KB	1MB=1,024KB
1KB=1,000 字节	1KB=1,024 字节

➢ 为什么不能使用屏幕上方的麦克风?

如果您使用摄像头旁边的麦克风时，您需要用鼠标右键点击桌面右下角的“Realtek HD 音频管理器 ”的“多媒体”选项，然后选择“音频设备”，在录音项目中选中Venus USB2.0 Camera（Audio）即可使用麦克风。

➢ 在打开笔记本屏幕时如何减少屏幕铰链磨损?

请用双手缓慢轻柔地打开 / 关闭盖子。双手均匀用力以减少铰链磨损并防止铰链因为受力不均而变形或破裂。

➢ 如果 Windows 中的一个程序没有响应应该怎么办?

系统没有响应时，可以同时按 <Ctrl> + <Alt> + <Del> 键，然后单击 [启动任务管理器]。在 [Windows 任务管理器] 中单击 [应用程序] 选项卡，单击没有响应的应用程序，然后单击 [结束任务]。

➢ 为什么我的笔记本在运行时非常热? 这是正常现象吗?

是的。由于所有硬件安置在狭小的空间内，因此它们容易发热。为防止设备过热，请勿堵塞通风口。例如，不要在床上使用电脑，毯子可能会盖住通风口，阻隔空气流通。

➢ 为什么我的笔记本在空闲一定时间后自行关闭?

这是电脑的默认设置，目的在于节省电池电量。电脑被配置为使用省电功能。您可以进入 [开始] > [控制面板] > [移动 PC] > [电源选项] 选择需要的电源计划。

➢ 每次充电前是否应将笔记本电池彻底用完以保持其容量?

不用。 笔记本配备一个锂离子 （Li-ion）电池组。这是一种目前最新的电池芯类型。此外，它还是目前市面上最轻的电池类型，可以比其它电池芯类型提供更多的电力。这种电池类型没有已知的记忆效果问题，因此是最容易保养的电池类型。

显示屏

➢ 屏幕上无任何显示。

检查电源指示灯。

• 如果指示灯未亮，则说明电脑没有电源供应。连接电源适配器，然后重新启动电脑。
• 如果闪烁灯，则说明笔记本为省电而进入了休眠模式。您可按电源键从睡眠模式中恢复。
• 如果亮灯，则说明正在为电脑正常供电。

该问题可能有两种原因。

• 屏幕亮度可能设置得太低。使用热键组合调高亮度。
• 显示可能已切换到连接的外部显示设备。使用热键组合将显示切换回使用电脑或同时使用两者进行显示。

➢ 将笔记本连接到外部监视器时，显示不正常。

下面的说明将帮助您完成故障排除过程。

• 使用功能键组合启用外部视频信号。
• 参见外部显示器的用户手册以检查设置。

• 将 VGA 线缆连接到电脑，然后重新启动系统。如果系统重新启动后外部显示器无任何显示，请将电脑连接到一个标准 VGA 显示器，等待直到该VGA 显示器出现正确显示。然后，将目标显示器重新连接到笔记本。

➢ 如何判断液晶面板是否工作正常？如果出现问题应怎么办？

如果笔记本不能以默认的分辨率显示图像，请访问新蓝网站下载和更新最新的显示驱动程序。
如果出现下列情况，请与新蓝经销商联系：

• 系统正常启动时屏幕抖动。
• 屏幕上显示的字体不清晰且出现乱码。
• 硬盘正常运行时无显示。
• 屏幕上的颜色不正常且变成白色。
• 屏幕上出现垂直或水平线条。
• 使用 Windows Media Player 播放媒体文件时，帧速度不正常。
• 玩游戏时，画面不动但声音有变化。

电池维护

1. 在新电池达到最大容量之前，对其进行四次完全充电/放电。
2. 每 2 到 3 周对电池完全放电，然后完全充电一次，使其保持最佳状态。
3. 如果一个月甚至更长时间不使用电池,应从设备中取出电池并存放在阴凉干燥且清洁的地方，并且在存放一段时间过后对电池充电。
4. 不要短路。短路可能严重损坏电池。
5. 不要掉落、击打或以其它方式滥用电池，否则可能导致电池内的腐蚀性物质泄漏。
6. 不要使电池受潮或遭受雨淋。
7. 使电池远离火源或其它强热源；不要焚烧；电池遭遇强热可能会导致爆炸。
8. 不要使用非产品配套的电源适配器。
9. 将电池放在儿童够不到的地方。
10. 按照当地有关法规废弃电池。尽可能地将旧电池交给回收机构。
11. 电池使用不当或者试图拆解电池可能会导致爆炸。根据厂商的建议，使用相同或同等类型的电池更换旧电池。

清洁笔记本

清洁笔记本时，请遵循下列步骤：

1. 关闭电脑电源，断开电源适配器，取下电池。
2. 用湿布擦拭笔记本的外表面。不要在笔记本上直接使用液体或喷洒清洁剂。
3. 不要使用含有酒精或丙酮的清洁剂。应使用液晶屏幕专用清洁液。

附录 A:

硬件兼容性

本产品可以支持多种外围设备硬件，如鼠标，键盘，打印机，扫描仪等。如果是随机附送的外围设备，本公司保证产品的兼容性和可靠性。使用时请按照产品所附使用说明书的内容正确连接和操作。如果消费者购买第三方的外围设备，并连接笔记本电脑使用，请遵照该设备的说明书，正确连接外围设备和电脑。由于市场上外围设备厂家较多，为保证消费者的利益，本公司建议消费者购买知名厂家，质量有保证的产品。如出现第三方外围设备与笔记本电脑不兼容，请消费者与第三方厂家取得联系，进行咨询。

软件兼容性

笔记本电脑随机赠送的软件（所有随机安装的软件均为随机赠送软件，对于用户是免费提供的），本公司保证其软件的功能性和兼容性。请用户参考随机使用手册正确使用软件。此外，现在市场上有各种各样的软件，除非软件有特殊要求，大多数正版软件都能够在本笔记本上正常运行。为保证消费者的利益，请用户从正规渠道购买正版软件。对于用户自行购买安装的第三方软件，请用户遵照软件附带的使用说明正确操作。如出现第三方软件与笔记本电脑不兼容的问题，请消费者与第三方软件厂家取得联系，寻求帮助。
注意：用户购买第三方的硬件产品或软件前，可以找到第三方厂家或经销商测试通过后再购买，以保障您的权益。如果因第三方的硬件或软件产品，给笔记本电脑造成的损坏，您将失去质保。请在购买第三方软件和硬件时，向本公司进行咨询，寻求技术支持。

一般安全信息

设置或操作笔记本时，请特别注意下列事项：

1. 将本手册放在安全的地方，以备必要时随时参阅。
2. 请务必遵循与系统有关的所有指导说明和警告。
3. 将笔记本在平稳的位置，并注意不要阻塞通风口。
4. 不要让笔记本淋雨或受潮，使其远离液体（如饮料、水龙头等）。
5. 不要让阳光直接照射笔记本，使其远离热源（如散热器、空间加热器、火炉等）。
6. 不要强烈冲撞或震动笔记本。关闭笔记本上盖时，不要用力过猛。
7. 不要在靠近漏气的地方使用笔记本。
8. 请勿将笔记本存放在温度低于 0°C 或高于 50°C 的环境下，也不要在温度低 5°C 或高于 35°C 的环境下使用。否则，系统性能将受到不利影响。
9. 使用笔记本时，请尽量远离有水的地方，例如：浴缸、脸盆、洗碗槽或洗衣盆；也应避免在潮湿的地下室、游泳池附近等场所中使用。
10. 不要将笔记本放置在有强磁场的环境中。
11. 使用合适的电源插座，确保不要将重物放在电源适配器或电源线上。
12. 计算机的LCD荧光屏里含有汞，如果LCD损毁，里面的液体进入眼睛或接触皮肤，请立即用清水冲洗接触部位，如有必要请立即就医。
13. 电源适配器是高压组件。请勿自行进行维修。如有损坏，请与授权的新蓝服务中心联系。

有关电池的安全信息

①请不要使用随机附带的电源适配器以外的其他设备给电池充电，否则将有导致电池起火和/或损坏的危险。
②请不要使用填埋法处理废旧电池，非正确的处理方法可能导致爆炸或起火。
③请遵循当地的法令法规以使用安全的处理方式，请不要投掷或拆解电池，受损电池可能导致伤害、爆炸和/或起火。
④请使电池远离火源，否则将有导致爆炸或起火的危险。
⑤不要使电池两极短路，否则将有导致爆炸的危险。
⑥不要将电池置于高于华氏140度（摄氏60度）的环境中，否则将有导致爆炸或起火的危险。

⚠注意：如果电池更换不正确，很可能引起爆炸。只能使用电池设备制造商推荐的相同或同类电池进行更换。请按电池制造商的说明处理用过的电池。

有关电源适配器的安全信息

①仅使用产品配套的电源适配器。使用其它类型的电源适配器将导致故障和/或危险。
②不要在高湿度环境下使用适配器。切勿在手湿时触摸适配器。
③使用适配器操作设备或更换电池时，保持适配器周围通风良好。切勿用纸或其它物体覆盖在电源适配器上，这样会降低散热效果。切勿在手提箱中使用电源适配器。
④将适配器连接到正确的电源。电压要求可在产品外壳和/ 或包装上看到。
⑤如果电源线损坏，不要使用适配器。
⑥不要尝试维修本适配器。内部没有用户可维修的部件。如果适配器损坏或曝露在过湿的环境下，请更换适配器。

附录 B：产品有毒有害物质或元素的名称及含量标识表

产品有毒有害物质或元素的名称及含量标识表

在十年环保使用期限内，产品中含有的有毒有害物质或元素在正常使用的条件下不会发生外泄或突变，电子信息产品用户使用该电子信息产品不会对环境造成严重污染或对其人身、财产造成严重损害。

序号	部件名称	有毒有害物质或元素					
		铅(Pb)	汞(Hg)	镉(Cd)	六价铬 (Cr(VI))	多溴联苯 (PBB)	多溴二苯醚 (PBDE)
1	主板	×	○	○	○	○	○
2	CPU	×	○	○	○	○	○
3	内存	×	○	○	○	○	○
4	硬盘	×	○	○	○	○	○
5	机壳	×	○	○	○	○	○
6	LCD	×	×	○	○	○	○
7	键盘	×	○	○	○	○	○
8	散热器	×	○	○	○	○	○
9	电池组	×	○	○	○	○	○
10	电源适配器	×	○	○	○	○	○
11	电源线	○	○	○	○	○	○
12	光驱	×	○	○	○	○	○
13	扬声器	×	○	○	○	○	○
14	无线网卡	×	○	○	○	○	○
15	触摸板	×	○	○	○	○	○
16	电源逆变器	×	○	○	○	○	○
17	麦克风	×	○	○	○	○	○

○：表示该有毒有害物质在该部件所有均质材料中的含量均在 SJ/T11363-2006《电子信息产品中有毒有害物质的限量要求》规定的限量要求以下。

×：表示该有毒有害物质至少在该部件的某一均质材料中的含量超出 SJ/T11363-2006《电子信息产品中有毒有害物质的限量要求》规定的限量要求，**但其符合欧盟 RoHS 指令（包括欧盟 RoHS 指令的豁免条款）。**

注：此表为新蓝笔记本电脑所有可能采用的部件所含有毒有害物质的状况，客户可依据本表查阅所购产品各部件含有毒有害物质的情况。

⚠电池组的环保使用期限为 5 年。